HC-10100_070cm (原型號 H-110)
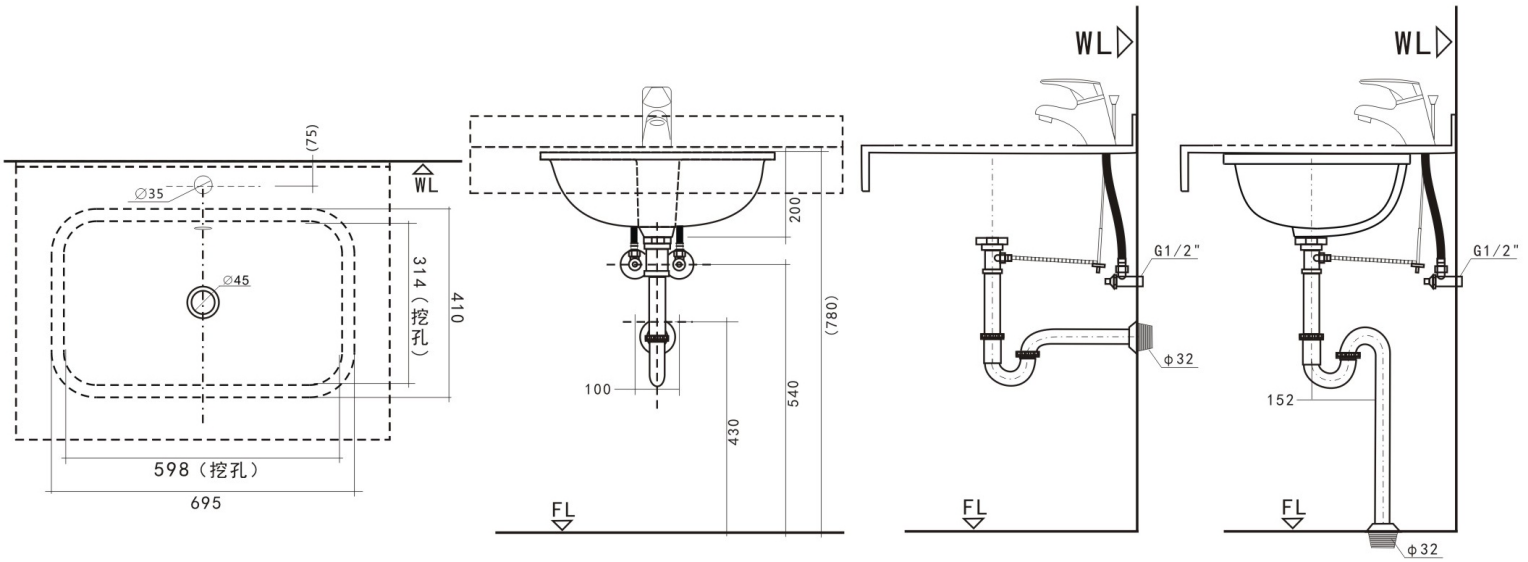
方形下嵌盆	HC10100-070 / 有溢水孔
瓷器尺寸	695x410x200mm