HC-10110-055

圓形下嵌盆

尺寸：555x415x220mm
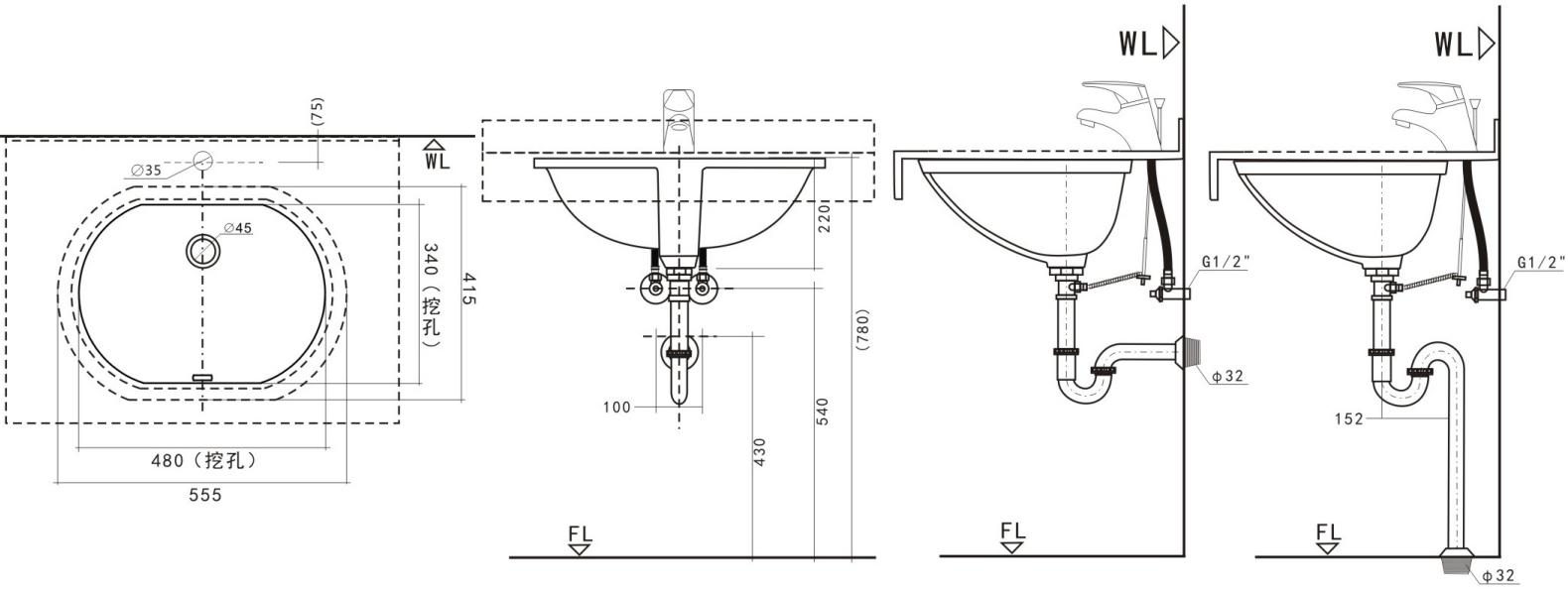
溢水孔：有