HC-20401_033cm (原型號 H-240)
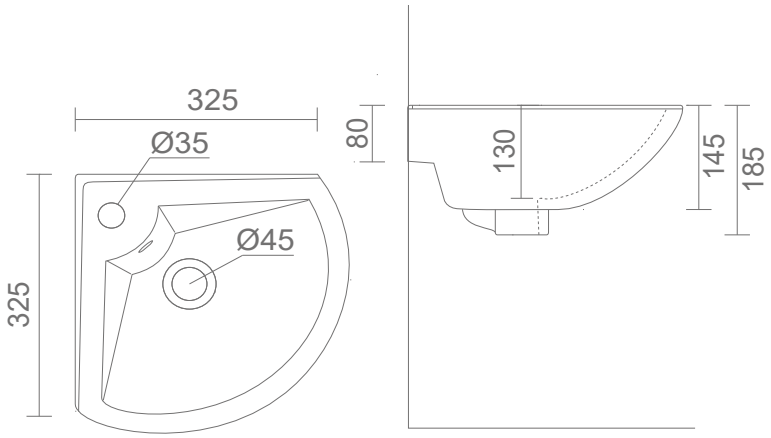
壁掛式角落盆 瓷器尺寸	HC20401N-033 / 有溢水孔 325x325x185mm
龍頭(選配)	HL-5065B
龍頭備註	龍頭全套附高壓管 三角凡爾 歐規翻轉式落水頭(有溢水) 螺紋加長P管