HC-0149 / HC-6020PC

(原型號 H-0149 / H-620C)

壁式馬桶組

三級沖水技術　金級省水標章
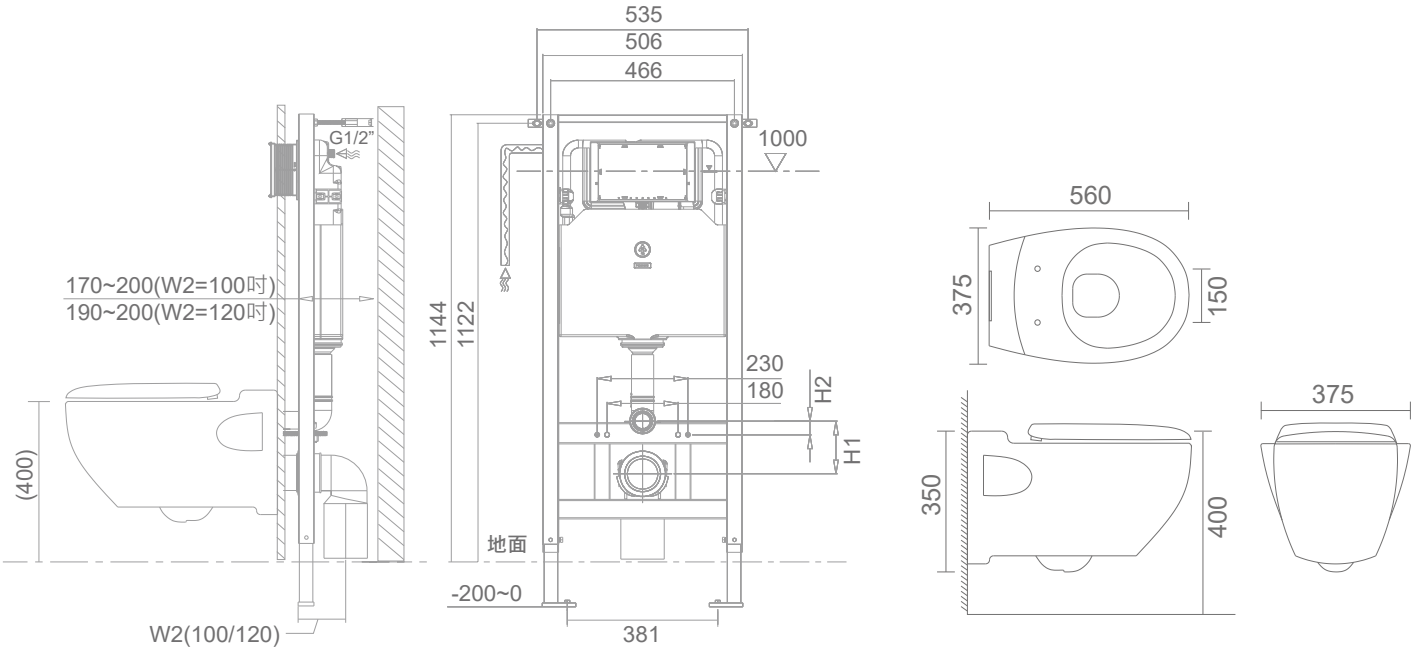
壁式馬桶	0149M	尺寸	560x375x350mm
馬桶蓋	B72	沖水量	3L/4.8L
隱藏式水箱	HC6020PC	沖水方式	直沖式
		適用水壓	1.4~5.5kgf/cm²