HC-0133D (原型號 H-0133D)

省水單體馬桶

超導技術　微晶奈米釉　金級省水標章
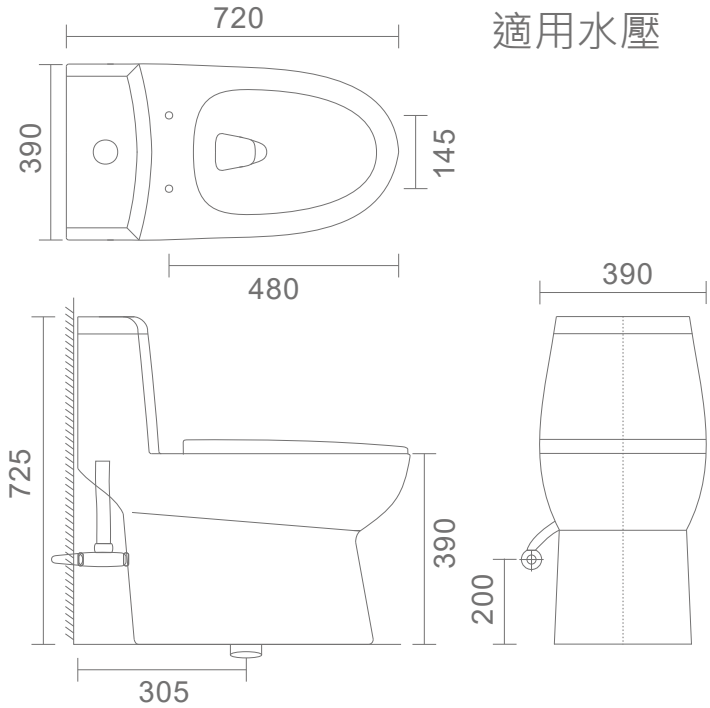
馬桶	0133DTM	尺寸	720x390x725mm
緩降馬桶蓋	B55	**管距**	**305mm**
水箱另件	1217G	沖水量	3.5L
		沖水方式	噴射虹吸式
		適用水壓	1.4~5.5kgf/cm²