舒攬系列

HMF105-111

低主體單孔面盆龍頭

附：翻轉式落水頭、高壓管
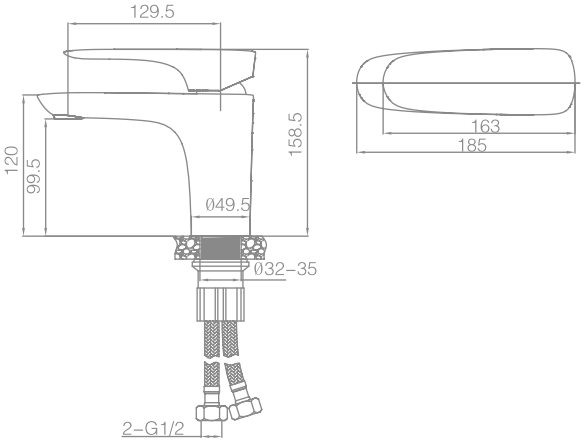
另可選購套件組　P3A
(附三角凡爾、螺紋加長P管)