HC4008H-084

感應掛式小便斗
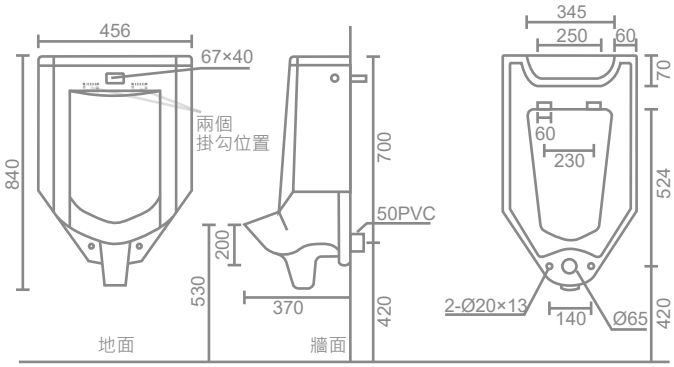
尺寸：456 x 370 x 840 mm
進水方式：背進水
排水方式：地排
備註：含感應式沖水器